ВЕДОМОСТЬ ЧЕРТЕЖЕЙ ОСНОВНОГО КОМПЛЕКТА

ЛИСТ	НАИМЕНОВАНИЕ	ПРИМЕЧАНИЕ
1	Общие данные	Изм.1; Изм2
2	Разбивочный план М 1:500. Ситуационный план М 1:2000	
3	План организации рельефа М 1:500	Изм.1
4	План земляных масс М 1:500	Изм.1
5	План благоустройства территории М 1:500	
6	План озеленения территории (Дендроплан) М 1:500	Изм.1
7	Сводный план инженерных сетей М 1:500 Лоток Л-1. Плита-крышка П-1	

ПЕРЕЧЕНЬ ВИДОВ РАБОТ, НА КОТОРЫЕ НЕОБХОДИМО СОСТАВЛЕНИЕ АКТОВ ОСВИДЕТЕЛЬСТВОВАНИЯ СКРЫТЫХ РАБОТ

Nn.п.	НАИМЕНОВАНИЕ ВИДА РАБОТ	ПРИМЕЧАНИЕ
1	Разбивка осей зданий и сооружений на стройплощадке	
2	Подготовка земляного полотна для устройства	
	покрытий проездов, тротуаров, площадок	
3	Уплотнение грунта под проездами, тротуарами, площадками	
4	Устройство и уплотнение каждого слоя покрытия	
	подъездных проездов, тротуаров, площадок	
5	Подготовка ям для посадки, толщина и качество грунта	

ЭКСПЛИКАЦИЯ ЗДАНИЙ И СООРУЖЕНИЙ

Номер по генплану	НАИМЕНОВАНИЕ	ПРИМЕЧАНИЕ
1	Памятник учителю (М.А. Алексееву)	
2	Торговый павильон (существующий)	

ВЕДОМОСТЬ МАЛЫХ ФОРМ АРХИТЕКТУРЫ

ПОЗ.	ОБОЗНАЧЕНИЕ	НАИМЕНОВАНИЕ	КОЛ-ВО шт.	ПРИМЕЧАНИЕ
				ООО "АФА" 107140, г. Москва, ул. Верхняя Красносельская д.2/1 тел. +7(495) 236-73-10 E-mail:http://playspaces.ru/ http://richter-spielgeraete.ru
1	10.80001	Лазательный лес тип 1	1	
		Оборудование "КОМПАН"		
2	KPL 105	Лошадка попрыгунчик	2	
3	KPL 108	Лошадка попрыгунчик, двойная	2	
4	NR 0308	Робиния горка на склон, H=120 см	1	
5	NR 0872	Двойные столбики	10	
6	FSP 40200	Тренажеры	1	
7	Sд-1	Скамейка полукруглая Вид 1 "Холмик" R 5000	4	ООО "Саха-Сталь" г.Якутск, ул.Автодорожная, д.23, кв.41 тел.+7 (4112) 35-82-92 +7-914-270-40-61
8	Sд-2	Скамейка полукруглая Вид 2 "Холмик" R 7000	2	
9	Sм-1	Скамейка - лежак "Лего"	1	
10	Sц-1	Скамейка длинная полукруглая со спинкой "Дубльхолм"	2	
11	Т-1	Скамейка одноместная "Тумбочка"	31	
12	У-1	Урна	11	
13	ПБ-400	Полусфера бетонная ПБ-400	16	г. Санкт-Петербург, ул.Политехническая, д.7 E-mail: sale@antipark.ru тел: +7-911-900-22-55
14	ПО-8	Пешеходное ограждение	74 м	ООО «БЗСК», г. Москва, ул. Промышленная, д.11 E-mail: sales@bzsk-metall.ru тел: +7 (495) 532-67-48
15	Травмобезопасная плитка EcoStep Premium 500x500	Резиновая плитка EcoStep	—	Адрес: г. Тольятти, Московский проспект, 4 "д" Тел./факс: +7 (8482) 55-88-15 E-mail: ecostep@mail.ru
16	КЧ-1	Качели	5	
17	vel016	Велопарковка "БАЙК"	1	ООО "Саха-Сталь" г.Якутск, ул.Автодорожная, д.23, кв.41 тел.+7 (4112) 35-82-92
18	УТ-1	Декоративное укрытие трубы	1	

ВЕДОМОСТЬ ССЫЛОЧНЫХ И ПРИЛАГАЕМЫХ ДОКУМЕНТОВ

ОБОЗНАЧЕНИЕ	НАИМЕНОВАНИЕ	ПРИМЕЧАНИЕ
	Ссылочные документы	
ООО "АФА"	Игровые оборудования	г. Москва
ООО "Саха-Сталь"	Малые архитектурные формы	г. Якутск
ИП Андреева Анна Владимировна	Цветочное оформление	г. Москва
Компания "Стандартпарк"	Парковочные столбики	г. Иркутск
ООО "БЗСК"	Пешеходное ограждение	г. Москва
Компания "EcoStep"	Резиновое покрытие	г. Тольятти

Проектная документация разработана в соответствии с заданием на проектирование, выданным техническим условиям, требованиям действующих технических регламентов, стандартов, сводов правил, других документов, содержащих установленные требования.

Главный инженер проекта_____/Скрябина М.И./

ТЕХНИКО-ЭКОНОМИЧЕСКИЕ ПОКАЗАТЕЛИ

Nn.п.	НАИМЕНОВАНИЕ	ЕД. ИЗМ.	КОЛ-ВО	ПРИМЕЧАНИЕ
1	Площадь участка	га	1,17	
2	Площадь автостоянок (тип4)	$м^2$	727.0	
3	Площадь тротуаров (тип5)	$м^2$	257.0	
4	Площадь детских площадок и площадок для отдыха (тип6)	$м^2$	753.0	
5	Площадь основного покрытия бульвара (тип3)	$м^2$	5086,0	
6	Площадь прогулочной дорожки (тип2)	$м^2$	620.0	
7	Площадь зоны памятника (тип1)	$м^2$	768,0	
8	Площадь лестничной площадки	$м^2$	269,0	
9	Площадь озеленения, -всего	$м^2$	3220,0	
	в том числе: - под цветники;	$м^2$	1846,0	
	- под посадку деревьев;	$м^2$	55,0	
	- под посадку кустарников;	$м^2$	360,0	
	- под посев газона;	$м^2$	959,0	
10	Процент озеленения	%	34.0	
11	Протяженность дренажной канавы К-1	м	250.0	
12	Протяженность водоотводного лотка Л-1	м	30.0	
13	Плита-крышка П-1	шт.	145.0	
14	Протяженность водоотводной трубы d=273мм, t=8мм ГОСТ 10704-91*	м	186,0	
15	Габион коробчатый с армированием ГОСТ Р52132-2003 изделие "КА- 4x2x1- С80- 3.0- ЦП" ГОСТ Р 51285-99*	шт. / кг	35.0 / 805.0	
16	Габион коробчатый ГОСТ Р52132-2003 изделие "К- 2x1x0.5- С80- 3.0- ЦП" ГОСТ Р 51285-99*	шт. / кг	18.0 / 168.0	
17	Камень-Заполнитель габионной конструкции фр. 150-200 мм (гранит или кварцит)	$м^3$	114.0	
18	Вырубка дерева (поросль, аварийная)	шт.	33.0	

ВЕДОМОСТЬ ПРОЕЗДОВ, ТРОТУАРОВ И ПЛОЩАДОК

ПОЗ.	НАИМЕНОВАНИЕ	ТИП	ПЛОЩАДЬ ПОКРЫТИЯ, $м^2$	ПРИМЕЧАНИЕ
1	Зона памятника с бордюром из гранитного бортового камня	1	768.0	
	БР.1000.300.150 по ГОСТ 23668-79 L=66,0 м			
2	Прогулочная дорожка	2	620.0	
3	Основная площадка бульвара	3	5086	
4	Автостоянка с бордюром из бортового камня	4	727,0	
	БР.1000.300.150 по ГОСТ 6665-91, L=85,0 м			
5	Тротуар с бордюром из бортового камня	5	257,0	
	БР.1000.200.80 по ГОСТ 6665-91, L=186,0 м			
6	Игровая и физкультурная площадки. Площадки для отдыха	6	753,0	
	с бордюром из деревянного материала БР.100.300.100, L=564,0м			
7	Лестничная площадка	1	269,0	см.раздел АР
8	Борт из лиственницы для холмов БР.100.500.100, L=1540,2м	7	77,0 куб.м	
9	Борт из лиственницы (ограждение) для холмов БР.100.1100.100, L=381,5м		41,9 куб.м	
10	Джутовая канатная веревка для ограждения холмов L=381,5м			

2.1

Взам.инв N | Подпись, дата | Инв Nподл 101639

Запрещается тиражировать и передавать другим организациям и лицам без согласия ООО "ВОСТОК+"

Изм.	Кол.уч.	Лист	N.док	Подп.	Дата	3437/1 - ГП
2	1	-	77-17		08.17	"Комплексное благоустройство территории бульвара Учителя в квартале "В" г.Якутска с установкой композиции-памятника учителю (М.А.Алексееву")
1	-	Зам.	04-17		03.17	
Разраб.		Джумабаев			01.17	Схема планировочной организации земельного участка
Проверил		Скрябина			01.17	
ГИП		Скрябина			01.17	
Н.контр.		Протодьяк.			01.17	Общие данные

Стадия	Лист	Листов
П	1	7

ОБЩЕСТВО С ОГРАНИЧЕННОЙ ОТВЕТСТВЕННОСТЬЮ ВОСТОК

РАЗБИВОЧНЫЙ ПЛАН

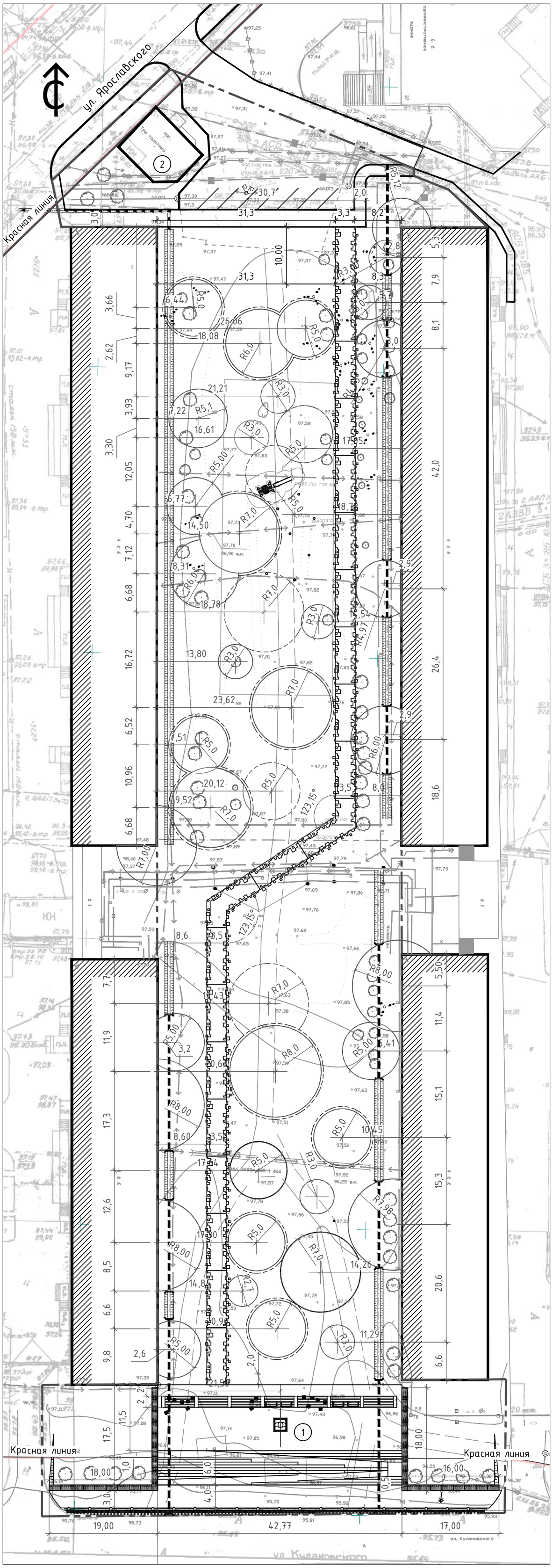

СИТУАЦИОННЫЙ ПЛАН

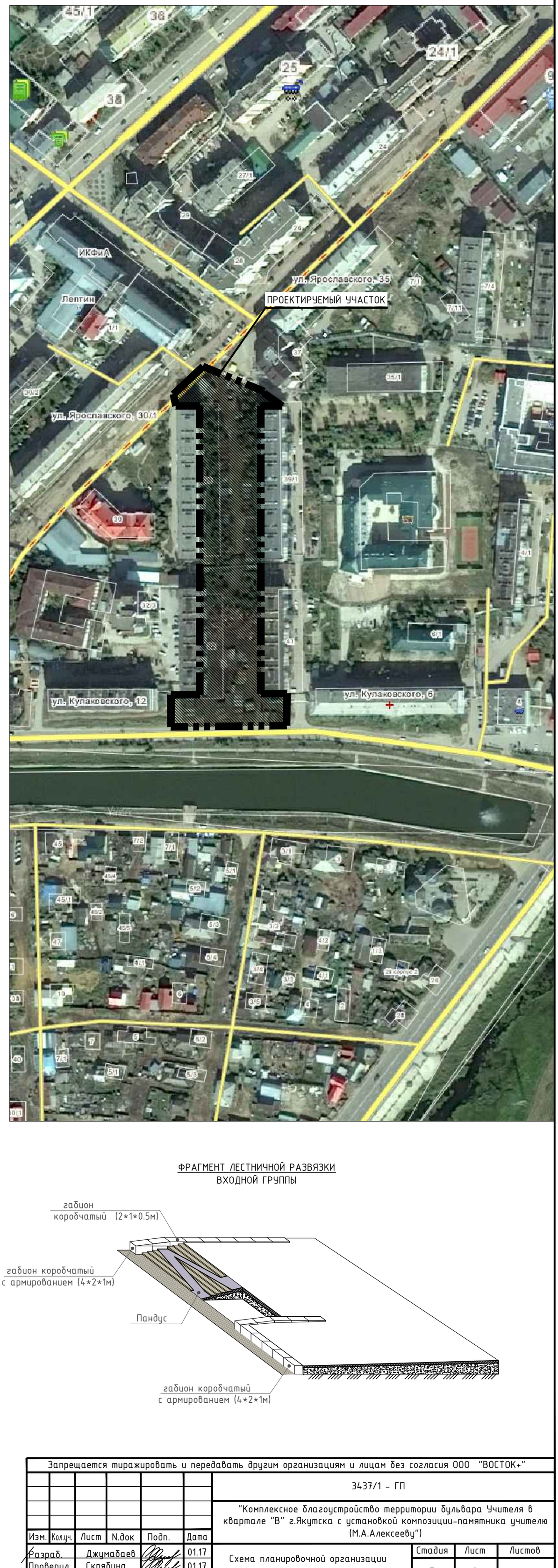

ФРАГМЕНТ ЛЕСТНИЧНОЙ РАЗВЯЗКИ
ВХОДНОЙ ГРУППЫ

Запрещается тиражировать и передавать другим организациям и лицам без согласия ООО "ВОСТОК+"

Изм.	Кол.уч.	Лист	N.док	Подп.	Дата
Разраб.		Джумабаев			01.17
Проверил		Скрябина			01.17
ГИП		Скрябина			01.17
Н.контр.		Протодьяк.			01.17

3437/1 – ГП

"Комплексное благоустройство территории бульвара Учителя в квартале "В" г.Якутска с установкой композиции-памятника учителю (М.А.Алексееву")

Схема планировочной организации земельного участка

Стадия	Лист	Листов
П	2	

Разбивочный план М 1:500
Ситуационный план М 1:2000

ОБЩЕСТВО С ОГРАНИЧЕННОЙ ОТВЕТСТВЕННОСТЬЮ ВОСТОК

Взам.инв N | Подпись, дата | Инв Nподл 101337

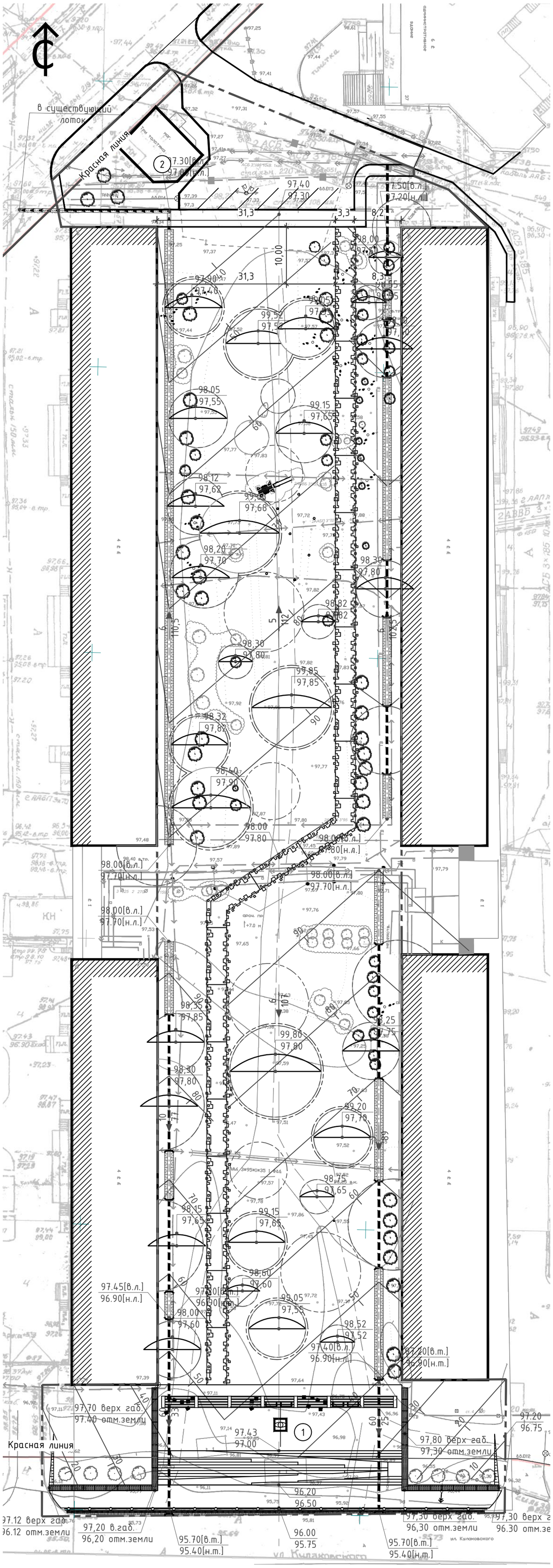

КОНСТРУКЦИЯ ХОЛМОВ (ТИП 7)

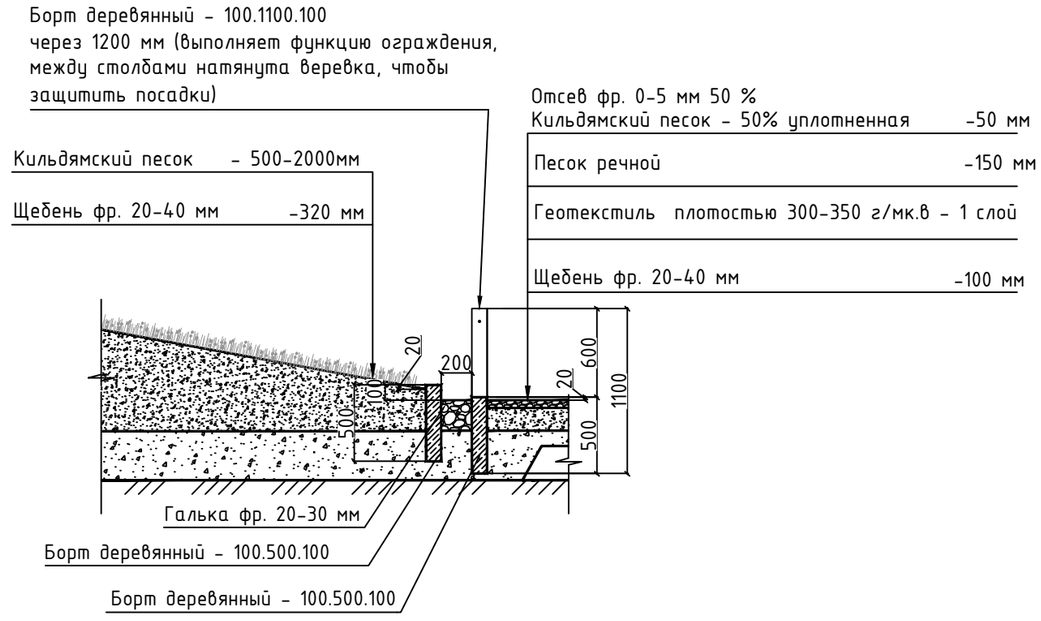

КОНСТРУКЦИЯ ХОЛМОВ (ТИП 8)

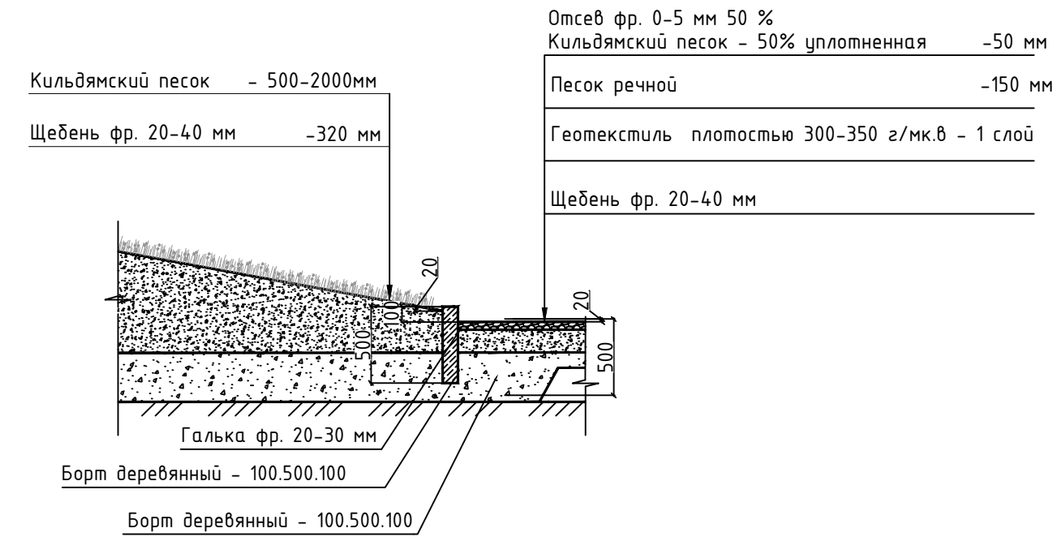

ДРЕНАЖНАЯ КАНАВА К-1

2.1

КОНСТРУКЦИЯ ПОСАДКИ ДЕРЕВЬЕВ, ГАЗОНОВ , КУСТАРНИКОВ, ЦВЕТНИКОВ

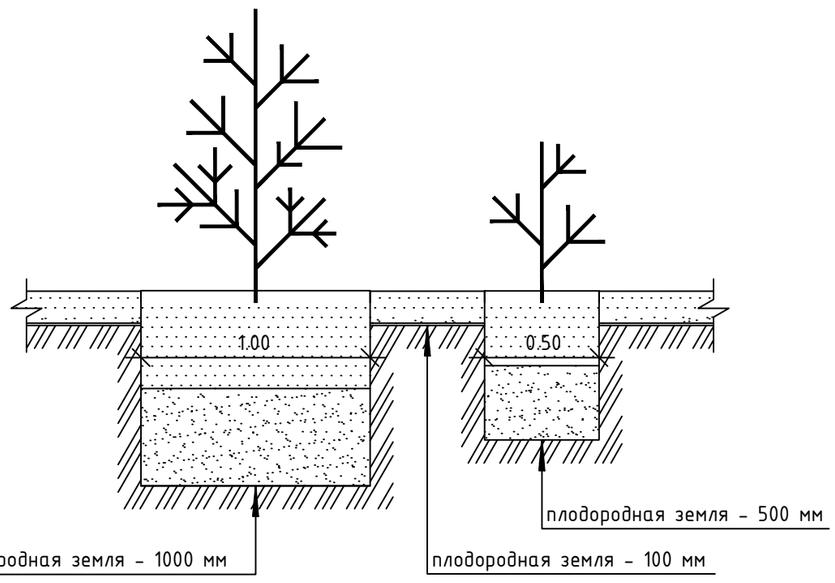

УСЛОВНЫЕ ОБОЗНАЧЕНИЯ

- Граница проектируемого участка
- Красная линия
- Проектная горизонталь рельефа (20)
- 97.20 / 96.75 — Проектная отметка рельефа / Существующая отметка рельефа
- 6 / 107 — Уклон (промилль) / Расстояние
- Канава дренажная
- Труба d=273 мм
- Сохраняемые деревья
- Деревья подлежащие вырубке
- Деревянные бордюры

Примечание:

1. Расход материала на деревянный бордюр см. ведомость проездов, тротуаров и площадок лист. 1

Запрещается тиражировать и передавать другим организациям и лицам без согласия ООО "ВОСТОК+"

Изм.	Кол.уч.	Лист	N.док	Подп.	Дата
2	–	Зам.	77-17		08.17
1	–	Зам.	04-17		03.17
Разраб.		Джумабаев			01.17
Проверил		Скрябина			01.17
ГИП		Скрябина			01.17
Н.контр.		Протодьяк.			01.17

3437/1 – ГП

"Комплексное благоустройство территории бульвара Учителя в квартале "В" г.Якутска с установкой композиции-памятника учителю (М.А.Алексееву")

Схема планировочной организации земельного участка

Стадия	Лист	Листов
П	3	

План организации рельефа
М 1:500

ОБЩЕСТВО С ОГРАНИЧЕННОЙ ОТВЕТСТВЕННОСТЬЮ ВОСТОК

Взам.инв N | Подпись, дата | Инв Nподл 101640

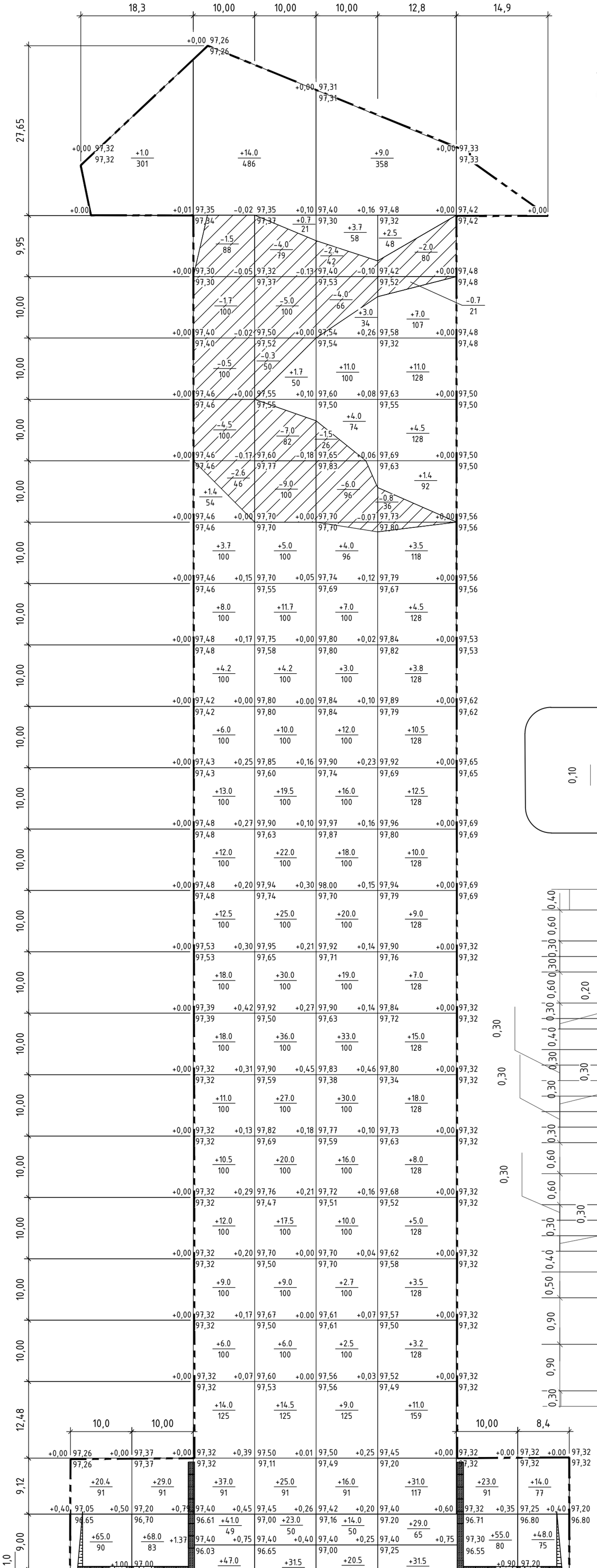

ВЕДОМОСТЬ ОБЪЁМОВ ЗЕМЛЯНЫХ МАСС

Наименование грунта	Количество, м3		Примечание
	Территория в границах проектирования		
	Насыпь (+)	Выемка (–)	
1. Грунт планировки территории	1474.5	53.5	
2. Вытесненный грунт, в т.ч. при устройстве:	3869,0		
а) покрытий	–	(3701)	
б) водоотводных сооружений	–	(168)	
в) плодородной почвы на участках озеленения		–	
3. Поправка на уплотнение (К=0,09);			
на перемещение по площадке (К=0,025);			
на транспортировку (К=0,01); Кобщ=0,125	184.0		
4. Всего пригодного грунта	1658.5	3869,0	
5. Избыток пригодного грунта	2210,5*	–	
6. Итого перерабатываемого грунта	3869,0	3869,0	

* в отвал

Примечание:

1. В качестве основных фигур для подсчета земляных масс выбраны квадраты со сторонами 10 м. Размеры других фигур, отличных от квадрата, указаны на чертеже.
2. Предусмотреть корректировку рабочих отметок в местах устройства газонов, корыт под одежду дорог, и площадок.
3. В районах вечной мерзлоты в целях сохранения подстилающих грунтов в мерзлом состоянии расчистка мест прокладки проездов и площадок должно производиться в зимний период времени и только в границах их прокладки.
4. Устройство подсыпки выполнить послойно. Толщина отсыпаемого слоя при трамбовки не более 20 см. Каждый слой подсыпки тщательно утрамбовывать до достижения объемного веса скелета грунта Y=1600кг/м3.
5. Объем насыпи грунта кильдямским песком для декоративных холмов составил V = 914 м3., и не учтен в таблице ведомости объемов земляных масс.
6. Объем плодородного слоя грунта для озеленения холмов составил V = 675,65 м3, и не учтен в таблице ведомости объемов земляных масс.
7. Объем щебня для декоративных холмов под дренирующий слой составил V = 618,7 м3., дополнение к узлу конструкции холма (тип7).

итого,м3	насыпь(+)	86.4	97.0	266.0	353.3	283.4	242.4	78.0	68.0	1474.5
	выемка(–)	–	–	10.8	25.3	13.9	3.5	–	–	53.5
									всего,м3	

ПЛАН ЗЕМЛЯНЫХ МАСС ДЛЯ ОРГАНИЗАЦИИ ХОЛМОВ

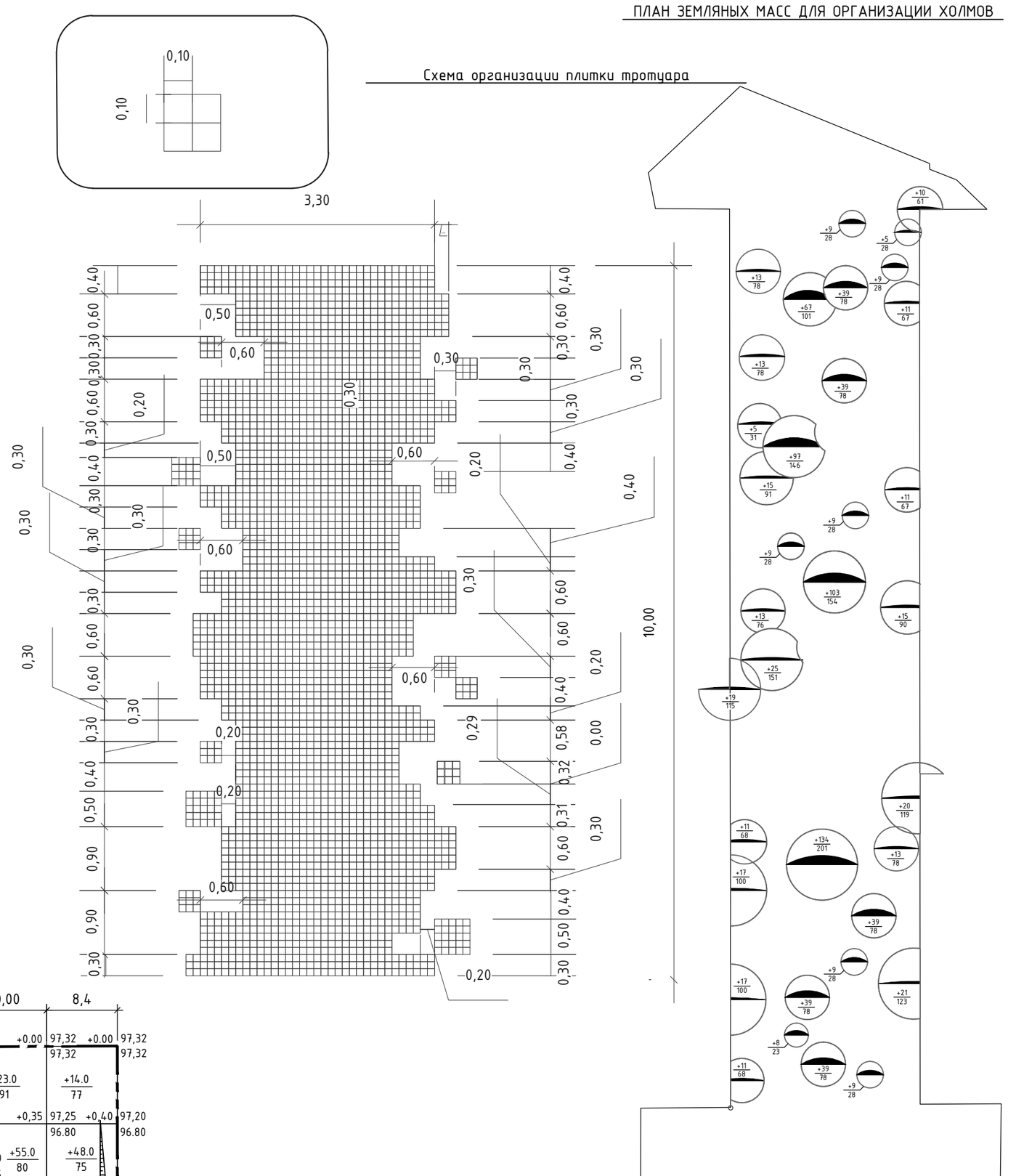

Запрещается тиражировать и передавать другим организациям и лицам без согласия ООО "ВОСТОК+"

Изм.	Кол.уч.	Лист	N.док	Подп.	Дата
1	–	Зам.	04.17		03.17
Разраб.		Джумабаев			01.17
Проверил		Скрябина			01.17
ГИП		Скрябина			01.17
Н.контр.		Протодьяк.			01.17

3437/1 – ГП

"Комплексное благоустройство территории бульвара Учителя в квартале "В" г.Якутска с установкой композиции-памятника учителю (М.А.Алексееву")

Схема планировочной организации земельного участка

Стадия	Лист	Листов
П	4	

План земляных масс

М 1:500

ОБЩЕСТВО С ОГРАНИЧЕННОЙ ОТВЕТСТВЕННОСТЬЮ ВОСТОК

Взам.инв N

Подпись, дата

Инв Nподл 10164.1

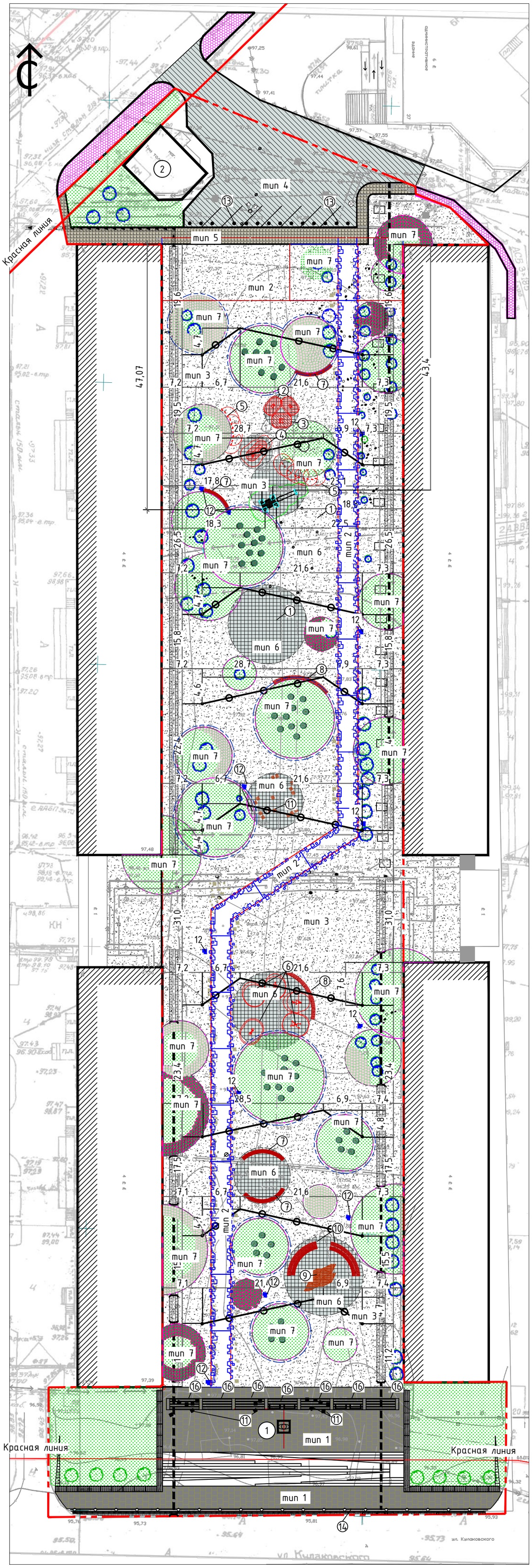

ПОКРЫТИЕ ВОКРУГ ЗОНЫ ПАМЯТНИКА (мип1)

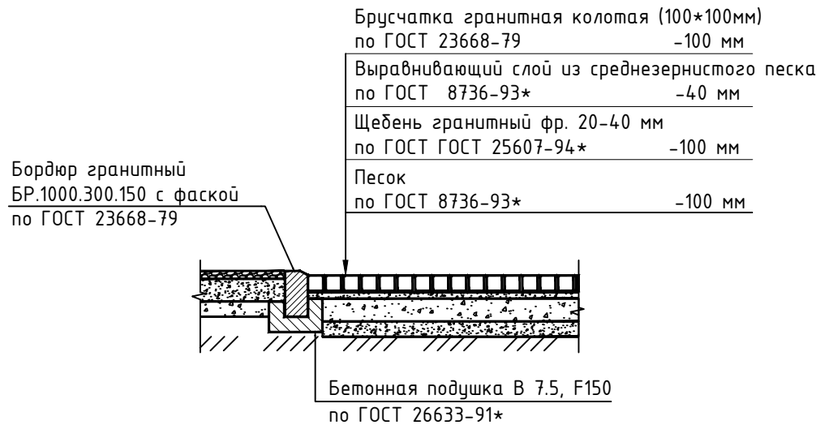

ОСНОВНАЯ ПЛОЩАДКА БУЛЬВАРА (мип 3)

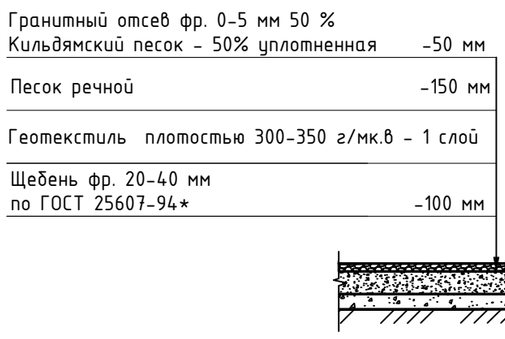

ОСНОВНАЯ ПРОГУЛОЧНАЯ ДОРОЖКА (мип2)

КОНСТРУКЦИЯ ПОКРЫТИЯ ПРОЕЗДОВ И АВТОСТОЯНОК (мип4)

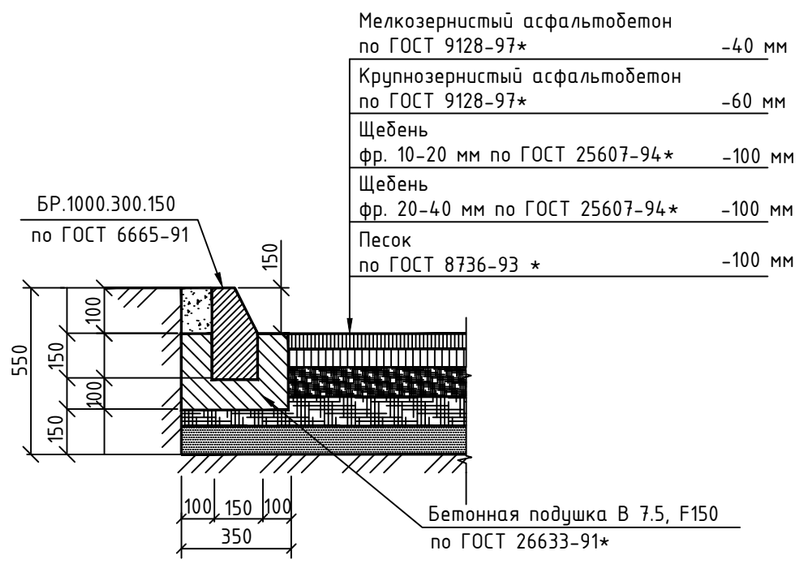

КОНСТРУКЦИЯ ПОКРЫТИЯ ТРОТУАРОВ (мип5)

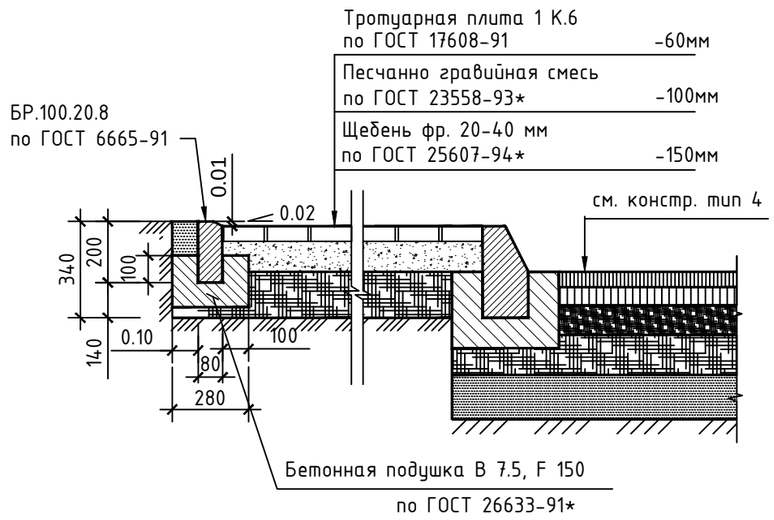

ПОКРЫТИЕ ДЕТСКИХ ПЛОЩАДОК (мип 6)

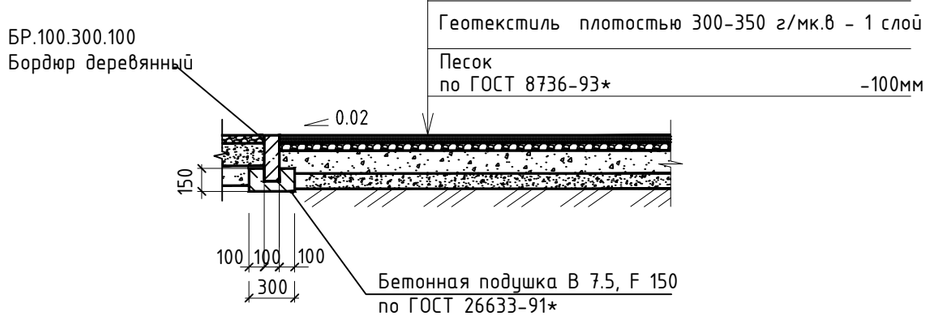

УСЛОВНЫЕ ОБОЗНАЧЕНИЯ

- Граница проектируемого участка
- Красная линия
- мип 2 — Прогулочная дорожка
- мип 3 — Основная площадка
- мип 4 — Проезды и автостоянки
- мип 5 — Тротуар
- мип 6 — Игровая и физкультурная площадки
- Существующие деревья
- Проектируемые деревья
- Проектируемые кустарники
- Канава дренажная
- Труба d=273 мм

Примечание:
- Конструкцию покрытий декоративных холмов см. лист ПЗУ-3

Запрещается тиражировать и передавать другим организациям и лицам без согласия ООО "ВОСТОК+"

Изм.	Кол.уч.	Лист	N.док	Подп.	Дата
Разраб.		Джумабаев			01.17
Проверил		Скрябина			01.17
ГИП		Скрябина			01.17
Н.контр.		Протодьяк.			01.17

3437/1 - ГП

"Комплексное благоустройство территории бульвара Учителя в квартале "В" г.Якутска с установкой композиции-памятника учителю (М.А.Алексееву")

Схема планировочной организации земельного участка

Стадия	Лист	Листов
П	5	

План благоустройства территории
М 1:500

ОБЩЕСТВО С ОГРАНИЧЕННОЙ ОТВЕТСТВЕННОСТЬЮ ВОСТОК

Взам.инв N | Подпись, дата | Инв Nподл 101340

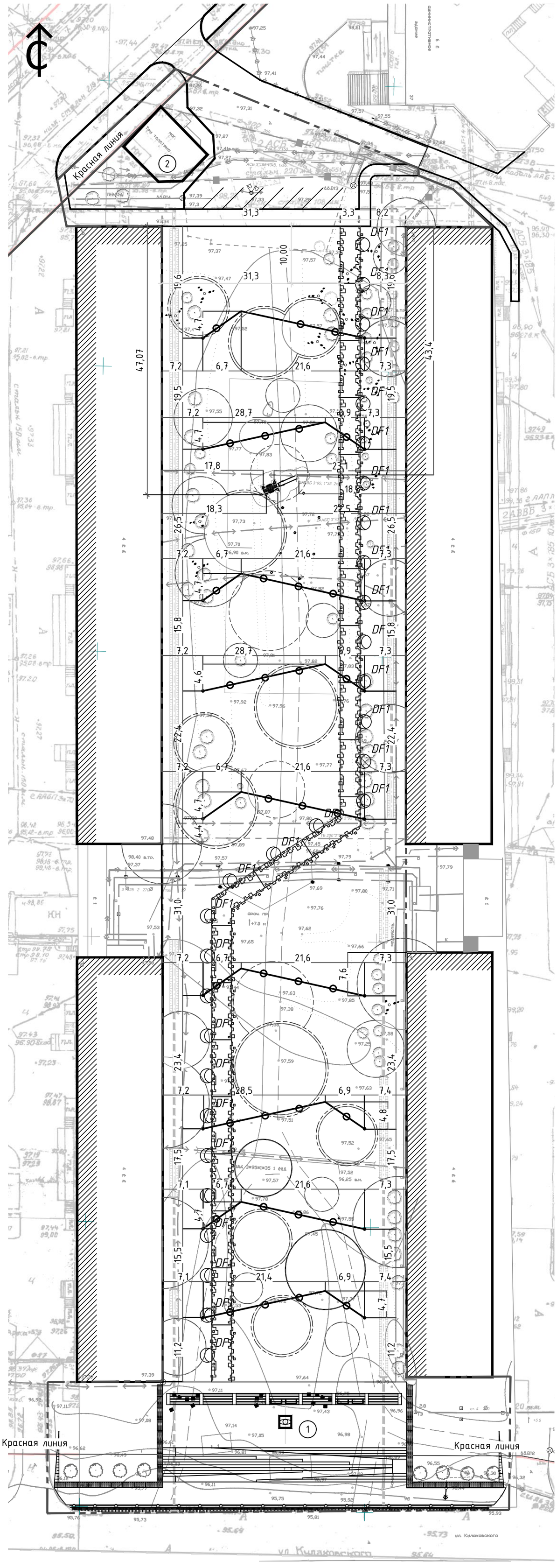

ЛОТОК Л-1

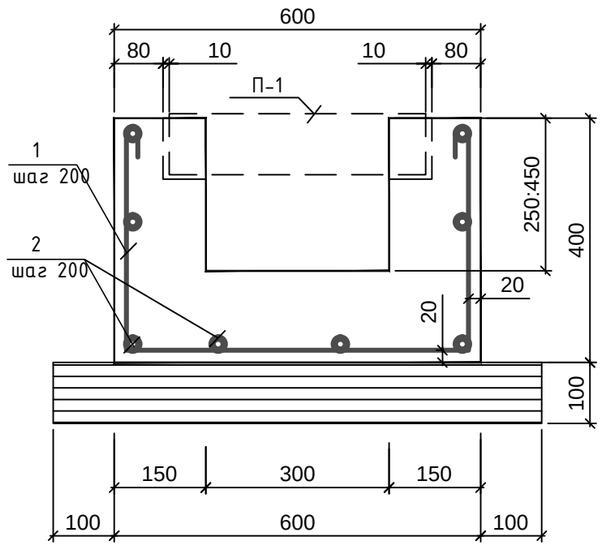

ПЛИТА-КРЫШКА П-1

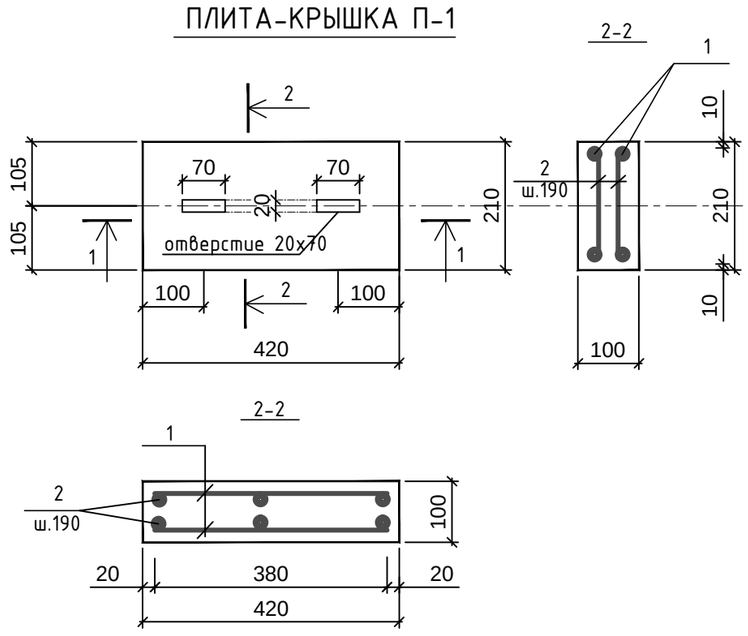

СПЕЦИФИКАЦИЯ НА ЛОТОК Л-1

Поз.	Обозначение	Наименование		Кол.	Масса ед., кг	Приме-чание
		Сборочные единицы				
		Детали				
		ГОСТ 5781-82*				
1	ГОСТ 5781-82*	∅8 А240	L=1360	6	0,537	
2	ГОСТ 5781-82*	∅8 А240	L=1000	8	0,395	
		Материалы				
		Бетон В15 F300,		м3	0,17	
		Древесина,		м3	0,1	

СПЕЦИФИКАЦИЯ НА ПЛИТУ - КРЫШКУ П-1

Поз.	Обозначение	Наименование		Кол.	Масса ед., кг	Приме-чание
		Сборочные единицы				
		Детали				
1	ГОСТ 5781-82 *	∅10 А 240	L=630	8	0,617	
2	ГОСТ 5781-82 *	∅8 А 240	L=320	14	0,395	
		Материалы				
		Бетон В15 F300,		м3	0,01	

ВЕДОМОСТЬ ДЕТАЛЕЙ НА Л-1

Поз.	Эскиз
1	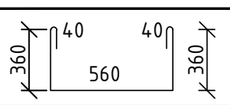

ВЕДОМОСТЬ ДЕТАЛЕЙ НА П-1

Поз.	Эскиз
1	380
2	190

УСЛОВНЫЕ ОБОЗНАЧЕНИЯ

Граница проектируемого участка

Красная линия

Светильники подвесные

DF1 Торшер НЕОН

Запрещается тиражировать и передавать другим организациям и лицам без согласия ООО "ВОСТОК+"

Изм.	Кол.уч.	Лист	N.док	Подп.	Дата
Разраб.		Джумабаев			01.17
Проверил		Скрябина			01.17
ГИП		Скрябина			01.17
Н.контр.		Протодьяк.			01.17

3437/1 - ГП

"Комплексное благоустройство территории бульвара Учителя в квартале "В" г.Якутска с установкой композиции-памятника учителю (М.А.Алексееву")

Схема планировочной организации земельного участка

Стадия	Лист	Листов
П	7	

Сводный план инженерных сетей М 1:500

Лоток Л-1. Плита-крышка П-1

ОБЩЕСТВО С ОГРАНИЧЕННОЙ ОТВЕТСТВЕННОСТЬЮ ВОСТОК+

Взам.инв N	
Подпись, дата	
Инв Nподл	101342

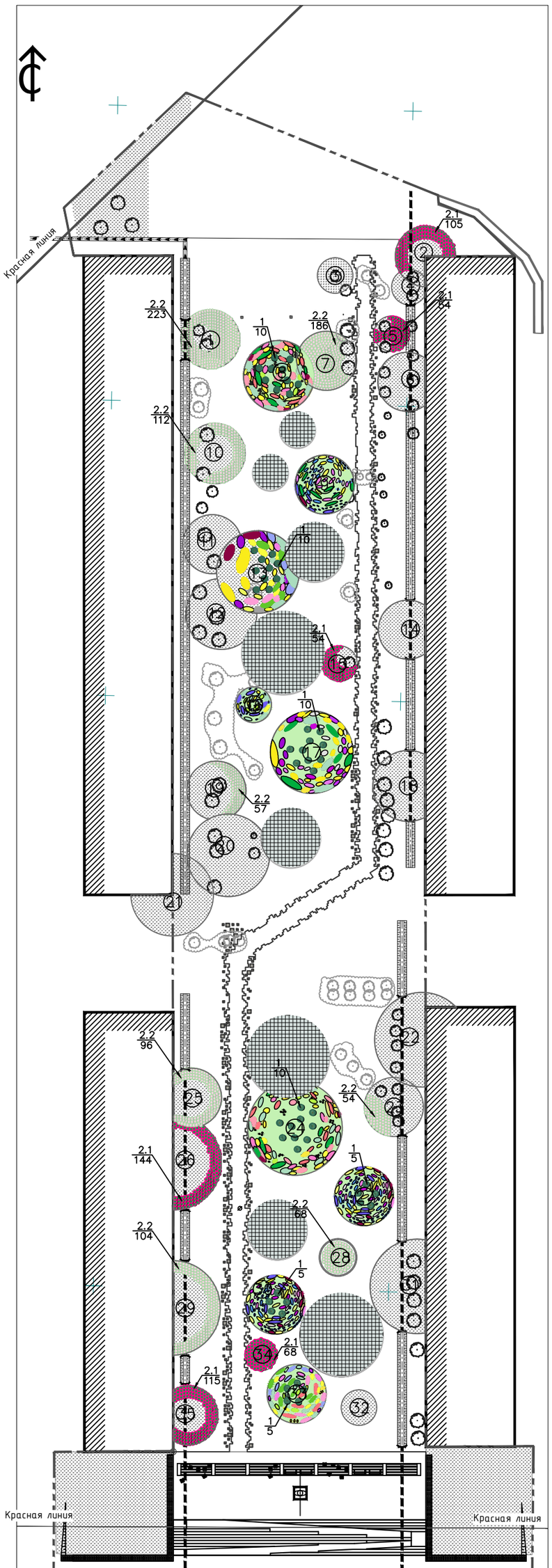

Примечание:
- Конструкцию покрытий холмов см. лист ПЗУ-3

ВЕДОМОСТЬ ОБЪЕМОВ РАБОТ ПО ОЗЕЛЕНЕНИЮ (начало)

Nn.n.	НАИМЕНОВАНИЕ	ЕД.ИЗМ.	ДЕРЕВЬЯ	КУСТАРНИКИ	ГАЗОНЫ	ЦВЕТНИКИ	ВСЕГО
Холм №1 с радиусом основания 5м, высотой 0,5м (Sповерхности = 94м2)							
1	Плод.земля	$м^3$	–	27,875	3,825	–	31,7
2	Всего	$м^3$	–	27,875	2,275	–	31,7
Холм №2 с радиусом основания 5м, высотой 0,5м (Sповерхности = 63м2)							
1	Плод.земля	$м^3$	–	13,125	3,675	–	16,8
2	Всего	$м^3$	–	13,125	3,675	–	16,8
Холм №3 с радиусом основания 3м, высотой 0,5м (Sповерхности = 37м2)							
1	Плод.земля	$м^3$	–	–	3,7	–	3,7
2	Всего	$м^3$	–	–	3,7	–	3,7
Холм №4 с радиусом основания 3м, высотой 0,5м (Sповерхности = 37м2)							
1	Плод.земля	$м^3$	–	–	3,7	–	3,7
2	Всего	$м^3$	–	–	3,7	–	3,7
Холм №5 с радиусом основания 3м, высотой 1,0м (Sповерхности = 47м2)							
1	Плод.земля	$м^3$	–	6,75	3,35	–	10,1
2	Всего	$м^3$	–	6,75	3,35	–	10,1
Холм №6 с радиусом основания 5м, высотой 0,5м (Sповерхности = 75м2)							
1	Плод.земля	$м^3$	–	–	7,50	–	7,50
2	Всего	$м^3$	–	–	7,50	–	7,50
Холм №7 с радиусом основания 5м, высотой 1,5м (Sповерхности = 126м2)							
1	Плод.земля	$м^3$	–	23,25	7,95	–	31,2
2	Всего	$м^3$	–	23,25	7,95	–	31,2
Холм №8 с радиусом основания 6м, высотой 2,0м (Sповерхности = 188м2)							
1	Плод.земля	$м^3$	10,0	–	–	17,8	27,8
2	Всего	$м^3$	10,0	–	–	17,8	27,8
Холм №9 с радиусом основания 5м, высотой 1,5м (Sповерхности = 126м2)							
1	Плод.земля	$м^3$	–	–	–	12,6	12,6
2	Всего	$м^3$	–	–	–	12,6	12,6
Холм №10 с радиусом основания 5м, высотой 0,5м (Sповерхности = 94м2)							
1	Плод.земля	$м^3$	–	14,0	6,6	–	20,6
2	Всего	$м^3$	–	14,0	6,6	–	20,6
Холм №11 с радиусом основания 5м, высотой 0,5м (Sповерхности = 75м2)							
1	Плод.земля	$м^3$	–	–	7,5	–	7,5
2	Всего	$м^3$	–	–	7,5	–	7,5
Холм №12 с радиусом основания 6м, высотой 0,5м (Sповерхности = 106м2)							
1	Плод.земля	$м^3$	–	–	10,6	–	10,6
2	Всего	$м^3$	–	–	10,6	–	10,6
Холм №13 с радиусом основания 7м, высотой 2,0м (Sповерхности = 201м2)							
1	Плод.земля	$м^3$	10,0	–	–	19,1	29,1
2	Всего	$м^3$	10,0	–	–	19,1	29,1
Холм №14 с радиусом основания 5м, высотой 0,5м (Sповерхности = 75м2)							
1	Плод.земля	$м^3$	–	–	7,5	–	7,5
2	Всего	$м^3$	–	–	7,5	–	7,5
Холм №15 с радиусом основания 3м, высотой 1,0м (Sповерхности = 47м2)							
1	Плод.земля	$м^3$	–	6,75	3,35	–	10,1
2	Всего	$м^3$	–	6,75	3,35	–	10,1
Холм №16 с радиусом основания 3м, высотой 1,0м (Sповерхности = 47м2)							
1	Плод.земля	$м^3$	–	–	4,7	–	4,7
2	Всего	$м^3$	–	–	4,7	–	4,7
Холм №17 с радиусом основания 7м, высотой 2,0м (Sповерхности = 241м2)							
1	Плод.земля	$м^3$	10,0	–	–	23,1	33,1
2	Всего	$м^3$	10,0	–	–	23,1	33,1
Холм №18 с радиусом основания 6м, высотой 0,5м (Sповерхности = 106м2)							
1	Плод.земля	$м^3$	–	–	10,6	–	10,6
2	Всего	$м^3$	–	–	10,6	–	10,6
Холм №19 с радиусом основания 5м, высотой 0,5м (Sповерхности = 94м2)							
1	Плод.земля	$м^3$	–	7,125	7,975	–	15,1
2	Всего	$м^3$	–	7,125	7,975	–	15,1
Холм №20 с радиусом основания 7м, высотой 0,5м (Sповерхности = 241м2)							
1	Плод.земля	$м^3$	–	–	24,1	–	24,1
2	Всего	$м^3$	–	–	24,1	–	24,1
Холм №21 с радиусом основания 7м, высотой 0,5м (Sповерхности = 117м2)							
1	Плод.земля	$м^3$	–	–	11,7	–	11,7
2	Всего	$м^3$	–	–	11,7	–	11,7
Холм №22 с радиусом основания 8м, высотой 0,5м (Sповерхности = 170м2)							
1	Плод.земля	$м^3$	–	–	17,0	–	17,0
2	Всего	$м^3$	–	–	17,0	–	17,0
Холм №23 с радиусом основания 5м, высотой 0,5м (Sповерхности =81м2)							
1	Плод.земля	$м^3$	–	6,75	8,1	–	14,85
2	Всего	$м^3$	–	6,75	8,1	–	14,85

ВЕДОМОСТЬ ОБЪЕМОВ РАБОТ ПО ОЗЕЛЕНЕНИЮ (продолжение)

Nn.n.	НАИМЕНОВАНИЕ	ЕД.ИЗМ.	ДЕРЕВЬЯ	КУСТАРНИКИ	ГАЗОНЫ	ЦВЕТНИКИ	ВСЕГО
Холм №24 с радиусом основания 8м, высотой 2,0м (Sповерхности = 301м2)							
1	Плод.земля	$м^3$	10,0	–	–	29,1	39,1
2	Всего	$м^3$	10,0	–	–	29,1	39,1
Холм №25 с радиусом основания 5м, высотой 0,5м (Sповерхности = 78м2)							
1	Плод.земля	$м^3$	–	12,0	5,4	–	17,4
2	Всего	$м^3$	–	12,0	5,4	–	17,4
Холм №26 с радиусом основания 8м, высотой 0,5м (Sповерхности =136м2)							
1	Плод.земля	$м^3$	–	18,0	10,0	–	28,0
2	Всего	$м^3$	–	18,0	10,0	–	28,0
Холм №27 с радиусом основания 5м, высотой 1,5м (Sповерхности = 126м2)							
1	Плод.земля	$м^3$	5,0	–	–	12,1	17,1
2	Всего	$м^3$	5,0	–	–	12,1	17,1
Холм №28 с радиусом основания 3м, высотой 1,0м (Sповерхности = 47м2)							
1	Плод.земля	$м^3$	–	8,5	3,0	–	11,5
2	Всего	$м^3$	–	8,5	3,0	–	11,5
Холм №29 с радиусом основания 8м, высотой 0,5м (Sповерхности = 113м2)							
1	Плод.земля	$м^3$	–	13,0	8,7	–	21,7
2	Всего	$м^3$	–	13,0	8,7	–	21,7
Холм №30 с радиусом основания 5м, высотой 1,5м (Sповерхности = 126м2)							
1	Плод.земля	$м^3$	5,0	–	–	12,1	17,1
2	Всего	$м^3$	5,0	–	–	12,1	17,1
Холм №31 с радиусом основания 8м, высотой 0,5м (Sповерхности = 136м2)							
1	Плод.земля	$м^3$	–	–	–	13,6	13,6
2	Всего	$м^3$	–	–	–	13,6	13,6
Холм №32 с радиусом основания 3м, высотой 1,0м (Sповерхности = 47м2)							
1	Плод.земля	$м^3$	–	–	4,7	–	4,7
2	Всего	$м^3$	–	–	4,7	–	4,7
Холм №33 с радиусом основания 5м, высотой 1,5м (Sповерхности = 126м2)							
1	Плод.земля	$м^3$	5,0	–	–	12,1	17,1
2	Всего	$м^3$	5,0	–	–	12,1	17,1
Холм №34 с радиусом основания 3м, высотой 1,0м (Sповерхности = 94м2)							
1	Плод.земля	$м^3$	–	8,5	3,0	–	11,5
2	Всего	$м^3$	–	8,5	3,0	–	11,5
Холм №35 с радиусом основания 5м, высотой 0,5м (Sповерхности = 78м2)							
1	Плод.земля	$м^3$	–	14,375	4,925	–	19,3
2	Всего	$м^3$	–	14,375	4,925	–	19,3
Отличные от холмов участки							
1	Плод.земля	$м^3$	–	–	95,9	–	95,9
2	Всего	$м^3$	–	–	95,9	–	95,9
ИТОГО							675,65

АССОРТИМЕНТНАЯ ВЕДОМОСТЬ ЭЛЕМЕНТОВ ОЗЕЛЕНЕНИЯ

ПОЗ.	НАИМЕНОВАНИЕ ПОРОДЫ И ВИДА НАСАЖДЕНИЯ	ВОЗ-РАСТ, лет	КОЛ-ВО, шт.	ПРИМЕЧАНИЕ
1	Сосна обыкновенная	5	55	с комом 1,0*1,0*1,0
2	Кустарник, всего	–	1440	с комом 0.5*0.5*0.5
2.1	в том числе: – роза илистая;	3	540	
2.2	– спирея иволистая	3	900	
3	Цветник, $м^2$	–	1846.0	из многолетников
4	Газон, $м^2$	–	959.0	из многолетников

УСЛОВНЫЕ ОБОЗНАЧЕНИЯ

- Граница проектируемого участка
- Красная линия
- Игровая и физкультурная площадки
- Существующие деревья
- Деревья подлежащие вырубке
- Проектируемые деревья
- Проектируемые кустарники
- Проектируемые цветники из многолетников
- Проектируемые газоны
- 1/10 – Номер в ассортиментной ведомости озеленения / Количество посадок, шт
- Канава дренажная
- Труба d=273 мм

Запрещается тиражировать и передавать другим организациям и лицам без согласия ООО "ВОСТОК+"

Изм.	Колич.	Лист	N.док	Подп.	Дата
1	–	Зам.	04.17		03.17
Разраб.		Джумабаев			01.17
Проверил		Скрябина			01.17
ГИП		Скрябина			01.17
Н.контр.		Протодьяк.			01.17

3437/1 – ГП

"Комплексное благоустройство территории бульвара Учителя в квартале "В" г.Якутска с установкой композиции-памятника учителю (М.А.Алексееву")

Схема планировочной организации земельного участка

Стадия	Лист	Листов
П	6	

План озеленения территории (Дендроплан) М 1:500

ООО "ВОСТОК+"

Взам.инв N | Подпись, дата | Инв Nподл 10164-2